**Precoppie serie P**
***Prestage P series***

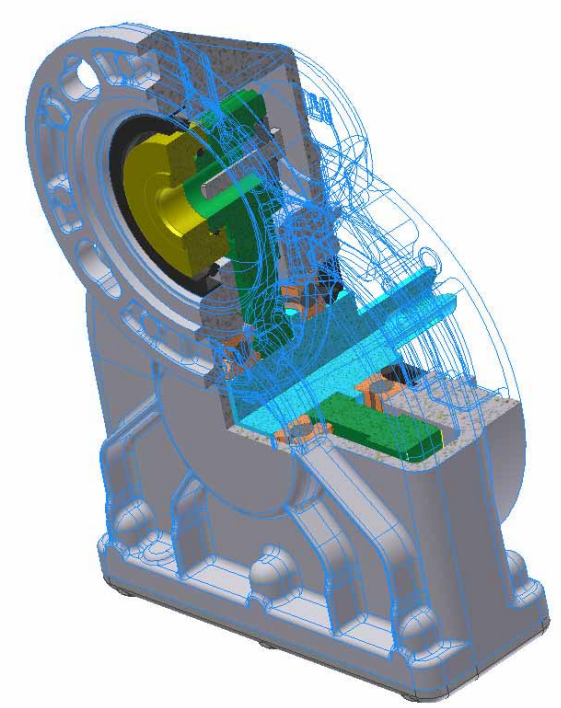

## Precoppie serie P

Riduttori concepiti come precoppie per riduttori a vite senza fine ed a ingranaggi ad assi paralleli, ma utilizzabili anche come riduttori monostadio.

## *Prestage P series*

*Prestage gearboxes are designed as prestages for worm gearboxes and parallel shaft gearboxes, but can also be used as single stage gearboxes.*

## Caratteristiche

- Precoppia compatta ad assi paralleli ed ingranaggi cilindrici
- Corpo in alluminio con attacco B14
- Pignone montato direttamente sull'albero motore

## *Features*

- *Compact prestages with parallel shaft and cylindrical gears*
- *Alluminium body with B14 flange*
- *Pinion assembled directly on the motor shaft*

## Prestazioni / Dimensioni

## *Performances / Overall dimensions*

| Tipo *Type* | Peso *Weight* | Lubrif. *Lubric.* | i | A | B | C | D | E | F | G | H | I | L | M | N | O | P | Q | R |
|---|---|---|---|---|---|---|---|---|---|---|---|---|---|---|---|---|---|---|---|
| **P63** | 1,3 | 50 | 4,04 | 150,6 | 106 | 105 | 11 | 85 | 21 | 23 | 52,5 | 53 | 70 | 68,5 | 47,5 | 45 | 90 | 60 | 11 |
| | | | 4,04 | 150,6 | 106 | 105 | 14 | 85 | 26 | 28 | 52,5 | 53 | 70 | 73,5 | 47,5 | 45 | 90 | 60 | 11 |
| | | | 3,032 | 150,6 | 106 | 105 | 11 | 85 | 21 | 23 | 52,5 | 53 | 70 | 68,5 | 47,5 | 45 | 90 | 60 | 11 |
| | | | 3,032 | 150,6 | 106 | 105 | 14 | 85 | 26 | 28 | 52,5 | 53 | 70 | 73,5 | 47,5 | 45 | 90 | 60 | 11 |
| **P71** | 2,2 | 80 | 3,032 | 185 | 126,5 | 120 | 14 | 100 | 26 | 28 | 65,5 | 67 | 80 | 82 | 56 | 53 | 105 | 70 | 14 |
| | | | 3,032 | 185 | 126,5 | 120 | 19 | 100 | 34 | 36 | 65,5 | 67 | 80 | 90 | 56 | 53 | 105 | 70 | 14 |
| **P80 (*)** | 5,5 | 160 | 3 | 265,5 | 190 | 160 | 19 | 110 | 38,5 | 38 | 92,5 | 103 | 110 | 120,5 | 72 | 69 | 120 | 80 | 19 |
| | | | 3 | 265,5 | 190 | 160 | 24 | 110 | 48,5 | 48 | 92,5 | 103 | 110 | 130,5 | 72 | 69 | 120 | 80 | 19 |
| | | | 3 | 265,5 | 190 | 160 | 28 | 110 | 55,5 | 55 | 92,5 | 103 | 110 | 137,5 | 72 | 69 | 120 | 80 | 19 |
| **P90** | 5,2 | 160 | 3 | 265,5 | 190 | 160 | 19 | 110 | 38,5 | 38 | 92,5 | 103 | 110 | 110,5 | 72 | 69 | 140 | 95 | 24 |
| | | | 3 | 265,5 | 190 | 160 | 24 | 110 | 48,5 | 48 | 92,5 | 103 | 110 | 120,5 | 72 | 69 | 140 | 95 | 24 |
| | | | 3 | 265,5 | 190 | 160 | 28 | 110 | 55,5 | 55 | 92,5 | 103 | 110 | 127,5 | 72 | 69 | 140 | 95 | 24 |

| Tipo / *Type* | i | $n_1$ | $n_2$ | $M_2$ max | kW max | RD |
|---|---|---|---|---|---|---|
| **P 63** | 3,03 | **1400** | 462,0 | 7,42 | 0,37 | 0,97 |
| | 4,04 | | 346,5 | 9,89 | 0,37 | 0,97 |
| **P 71** | 3,03 | | 462,0 | 24,06 | 1,20 | 0,97 |
| | 4,04 | | 346,5 | 32,08 | 1,20 | 0,97 |
| **P 80** | 3 | | 466,7 | 79,40 | 4,00 | 0,97 |
| | 4 | | 350,0 | 74,11 | 2,80 | 0,97 |
| **P 90** | 3 | | 466,7 | 79,40 | 4,00 | 0,97 |
| | 4 | | 350,0 | 74,11 | 2,80 | 0,97 |

| Tipo / *Type* | i | $n_1$ | $n_2$ | $M_2$ max | kW max | sf | RD |
|---|---|---|---|---|---|---|---|
| **MP 63** | 3,03 | **1400** | 462,0 | 3,61 | 0,18 | 2,06 | 0,97 |
| | 4,04 | | 346,5 | 4,81 | 0,18 | 2,06 | 0,97 |
| **MP 71** | 3,03 | | 462,0 | 11,03 | 0,55 | 2,18 | 0,97 |
| | 4,04 | | 346,5 | 14,70 | 0,55 | 2,18 | 0,97 |
| **MP 80** | 3 | | 466,7 | 21,84 | 1,1 | 3,64 | 0,97 |
| | 4 | | 350,0 | 29,11 | 1,1 | 2,55 | 0,97 |
| **MP 90** | 3 | | 466,7 | 43,67 | 2,2 | 1,82 | 0,97 |
| | 4 | | 350,0 | 58,23 | 2,2 | 1,27 | 0,97 |

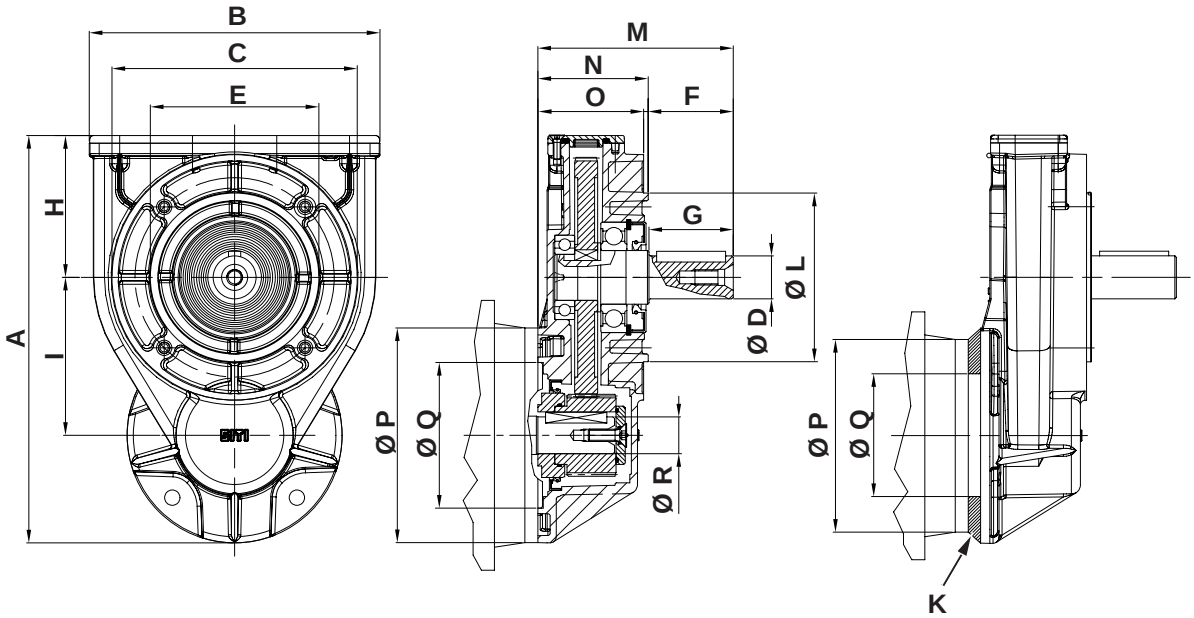


(*) Per il montaggio del motore viene utilizzata la flangia **K** e la morsettiera viene girata di 45°.

*(*) For the assembly to the motor, a **K** motorflange is used and the terminal block is rotated by 45°*


SITI SPA
SOCIETÀ ITALIANA TRASMISSIONI INDUSTRIALI ®

**SEDE e STABILIMENTO / *HEADQUARTER***
Via G. Di Vittorio, 4
40050 Monteveglio - BO - Italy
Tel. +39/051/6714811 Fax. +39/051/6714858
E-mail: info@sitiriduttori.it
commitalia@sitiriduttori.it
export@sitiriduttori.it
WebSite: www.sitiriduttori.it


Il sistema di gestione per la qualità è certificato conforme alla norma UNI EN ISO 9001:2000
*Our quality management system is certified as conforming to UNI EN ISO 9001:2000*

SITI SPA

SOCIETA' ITALIANA TRASMISSIONI INDUSTRIALI

®

# P - MU

PRELIMINARE

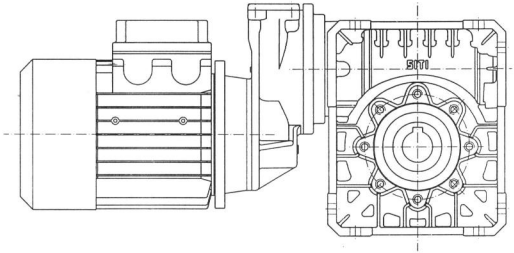


## RIDUTTORI A VITE SENZA FINE CON PRECOPPIA

## WORMGEARBOXES WITH PRESTAGE

## SCHNECKENGETRIEBE MIT VORSTUFE

# SITI

Riduttore VSF con precoppia | **Wormgearbox with prestage** | Schneckengetriebe mit Vorstufe

**P 63 1/3** — **U 40**

| i | $i_1$ | i | $n_1$ | $n_2$ | M2 (Nm) | KW1 | HP1 | R.D. | S.F. |
|---|---|---|---|---|---|---|---|---|---|
| **75,8** | 3,032 | 25 | | 36,9 | 44 | 0,25 | 0,33 | 0,683 | 1,02 |
| **91,0** | 3,032 | 30 | | 30,8 | 49 | 0,25 | 0,33 | 0,627 | 1,03 |
| **121,3** | 3,032 | 40 | | 23,1 | 43 | 0,18 | 0,25 | 0,573 | 1,10 |
| **151,6** | 3,032 | 50 | **2800** | 18,5 | 50 | 0,18 | 0,25 | 0,533 | 0,91 |
| **181,9** | 3,032 | 60 | | 15,4 | 52 | 0,18 | 0,25 | 0,465 | 0,79 |
| **212,2** | 3,032 | 70 | | 13,2 | 57 | 0,18 | 0,25 | 0,439 | 0,65 |
| **242,6** | 3,032 | 80 | | 11,5 | 66 | 0,18 | 0,25 | 0,441 | 0,58 |
| **303,2** | 3,032 | 100 | | 9,2 | 74 | 0,18 | 0,25 | 0,396 | 0,56 |
| **75,8** | 3,032 | 25 | | 18,5 | 43 | 0,12 | 0,16 | 0,691 | 1,24 |
| **91,0** | 3,032 | 30 | | 15,4 | 47 | 0,12 | 0,16 | 0,634 | 1,34 |
| **121,3** | 3,032 | 40 | | 11,5 | 57 | 0,12 | 0,16 | 0,576 | 1,00 |
| **151,6** | 3,032 | 50 | **1400** | 9,2 | 66 | 0,12 | 0,16 | 0,528 | 0,81 |
| **181,9** | 3,032 | 60 | | 7,7 | 74 | 0,12 | 0,16 | 0,499 | 0,67 |
| **212,2** | 3,032 | 70 | | 6,6 | 72 | 0,12 | 0,16 | 0,413 | 0,61 |
| **242,6** | 3,032 | 80 | | 5,8 | 81 | 0,12 | 0,16 | 0,407 | 0,56 |
| **303,2** | 3,032 | 100 | | 4,6 | 90 | 0,12 | 0,16 | 0,362 | 0,43 |
| **75,8** | 3,032 | 25 | | 11,9 | 63 | 0,12 | 0,16 | 0,651 | 0,89 |
| **91,0** | 3,032 | 30 | | 9,9 | 69 | 0,12 | 0,16 | 0,595 | 0,97 |
| **121,3** | 3,032 | 40 | | 7,4 | 62 | 0,09 | 0,12 | 0,540 | 1,02 |
| **151,6** | 3,032 | 50 | **900** | 5,9 | 72 | 0,09 | 0,12 | 0,499 | 0,84 |
| **181,9** | 3,032 | 60 | | 4,9 | 75 | 0,09 | 0,12 | 0,431 | 0,79 |
| **212,2** | 3,032 | 70 | | 4,2 | 82 | 0,09 | 0,12 | 0,404 | 0,66 |
| **242,6** | 3,032 | 80 | | 3,7 | 94 | 0,09 | 0,12 | 0,407 | 0,50 |
| **303,2** | 3,032 | 100 | | 3,0 | 105 | 0,09 | 0,12 | 0,362 | 0,38 |

**P 63 1/4** — **U 40**

| i | $i_1$ | i | $n_1$ | $n_2$ | M2 (Nm) | KW1 | HP1 | R.D. | S.F. |
|---|---|---|---|---|---|---|---|---|---|
| **101,0** | 4,04 | 25 | | 27,7 | 42 | 0,18 | 0,25 | 0,683 | 1,06 |
| **121,2** | 4,04 | 30 | | 23,1 | 47 | 0,18 | 0,25 | 0,627 | 1,07 |
| **161,6** | 4,04 | 40 | | 17,3 | 57 | 0,18 | 0,25 | 0,573 | 0,83 |
| **202,0** | 4,04 | 50 | **2800** | 13,9 | 66 | 0,18 | 0,25 | 0,533 | 0,68 |
| **242,4** | 4,04 | 60 | | 11,6 | 69 | 0,18 | 0,25 | 0,465 | 0,59 |
| **282,8** | 4,04 | 70 | | 9,9 | 76 | 0,18 | 0,25 | 0,439 | 0,49 |
| **323,2** | 4,04 | 80 | | 8,7 | 87 | 0,18 | 0,25 | 0,441 | 0,43 |
| **404,0** | 4,04 | 100 | - | 6,9 | 98 | 0,18 | 0,25 | 0,396 | 0,42 |
| **101,0** | 4,04 | 25 | | 13,9 | 57 | 0,12 | 0,16 | 0,691 | 0,93 |
| **121,2** | 4,04 | 30 | | 11,6 | 63 | 0,12 | 0,16 | 0,634 | 1,00 |
| **161,6** | 4,04 | 40 | | 8,7 | 76 | 0,12 | 0,16 | 0,576 | 0,75 |
| **202,0** | 4,04 | 50 | **1400** | 6,9 | 87 | 0,12 | 0,16 | 0,528 | 0,61 |
| **242,4** | 4,04 | 60 | | 5,8 | 99 | 0,12 | 0,16 | 0,499 | 0,50 |
| **282,8** | 4,04 | 70 | | 5,0 | 96 | 0,12 | 0,16 | 0,413 | 0,46 |
| **323,2** | 4,04 | 80 | | 4,3 | 108 | 0,12 | 0,16 | 0,407 | 0,42 |
| **404,0** | 4,04 | 100 | | 3,5 | 120 | 0,12 | 0,16 | 0,362 | 0,33 |
| **101,0** | 4,04 | 25 | | 11,9 | 47 | 0,09 | 0,12 | 0,651 | 1,19 |
| **121,2** | 4,04 | 30 | | 9,9 | 52 | 0,09 | 0,12 | 0,595 | 1,30 |
| **161,6** | 4,04 | 40 | | 7,4 | 62 | 0,09 | 0,12 | 0,540 | 1,02 |
| **202,0** | 4,04 | 50 | **900** | 5,9 | 72 | 0,09 | 0,12 | 0,499 | 0,84 |
| **242,4** | 4,04 | 60 | | 4,9 | 75 | 0,09 | 0,12 | 0,431 | 0,79 |
| **282,8** | 4,04 | 70 | | 4,2 | 82 | 0,09 | 0,12 | 0,404 | 0,66 |
| **323,2** | 4,04 | 80 | | 3,7 | 94 | 0,09 | 0,12 | 0,407 | 0,50 |
| **404,0** | 4,04 | 100 | | 3,0 | 105 | 0,09 | 0,12 | 0,362 | 0,38 |

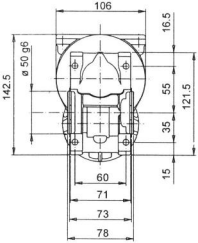


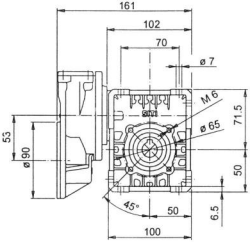


**P 63 - MU 40**

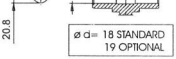


**FLANGIA ATTACCO MOTORE GRANDEZZA 63 B14 (11/90)**

# SITI

Riduttore VSF con precoppia | **Wormgearbox with prestage** | Schneckengetriebe mit Vorstufe

P 63 1/3

## U 50

| i | $i_2$ | i | $n_1$ | $n_2$ | M2 (Nm) | KW1 | HP1 | R.D. | S.F. |
|---|---|---|---|---|---|---|---|---|---|
| **75,8** | 3,032 | 25 | | 36,9 | 67 | 0,37 | 0,50 | 0,705 | 1,13 |
| **91,0** | 3,032 | 30 | | 30,8 | 75 | 0,37 | 0,50 | 0,652 | 1,22 |
| **121,3** | 3,032 | 40 | | 23,1 | 92 | 0,37 | 0,50 | 0,603 | 0,93 |
| **151,6** | 3,032 | 50 | **2800** | 18,5 | 74 | 0,25 | 0,33 | 0,573 | 1,15 |
| **181,9** | 3,032 | 60 | | 15,4 | 83 | 0,25 | 0,33 | 0,537 | 0,94 |
| **212,2** | 3,032 | 70 | | 13,2 | 63 | 0,18 | 0,25 | 0,483 | 1,13 |
| **242,6** | 3,032 | 80 | | 11,5 | 70 | 0,18 | 0,25 | 0,471 | 1,00 |
| **303,2** | 3,032 | 100 | | 9,2 | 79 | 0,18 | 0,25 | 0,423 | 0,76 |

| | | | | | | | | | |
|---|---|---|---|---|---|---|---|---|---|
| **75,8** | 3,032 | 25 | | 18,5 | 89 | 0,25 | 0,33 | 0,686 | 1,01 |
| **91,0** | 3,032 | 30 | | 15,4 | 99 | 0,25 | 0,33 | 0,638 | 1,06 |
| **121,3** | 3,032 | 40 | | 11,5 | 123 | 0,25 | 0,33 | 0,596 | 0,84 |
| **151,6** | 3,032 | 50 | **1400** | 9,2 | 102 | 0,18 | 0,25 | 0,547 | 0,97 |
| **181,9** | 3,032 | 60 | | 7,7 | 76 | 0,12 | 0,16 | 0,509 | 1,16 |
| **212,2** | 3,032 | 70 | | 6,6 | 77 | 0,12 | 0,16 | 0,444 | 1,10 |
| **242,6** | 3,032 | 80 | | 5,8 | 89 | 0,12 | 0,16 | 0,446 | 0,90 |
| **303,2** | 3,032 | 100 | | 4,6 | 98 | 0,12 | 0,16 | 0,394 | 0,74 |

| | | | | | | | | | |
|---|---|---|---|---|---|---|---|---|---|
| **75,8** | 3,032 | 25 | | 11,9 | 63 | 0,12 | 0,16 | 0,651 | 1,51 |
| **91,0** | 3,032 | 30 | | 9,9 | 70 | 0,12 | 0,16 | 0,607 | 1,52 |
| **121,3** | 3,032 | 40 | | 7,4 | 86 | 0,12 | 0,16 | 0,560 | 1,21 |
| **151,6** | 3,032 | 50 | **900** | 5,9 | 98 | 0,12 | 0,16 | 0,510 | 1,03 |
| **181,9** | 3,032 | 60 | | 4,9 | 82 | 0,09 | 0,12 | 0,474 | 1,08 |
| **212,2** | 3,032 | 70 | | 4,2 | 90 | 0,09 | 0,12 | 0,444 | 0,96 |
| **242,6** | 3,032 | 80 | | 3,7 | 99 | 0,09 | 0,12 | 0,429 | 0,83 |
| **303,2** | 3,032 | 100 | | 3,0 | 108 | 0,09 | 0,12 | 0,372 | 0,70 |

P 63 1/4

## U 50

| i | $i_2$ | i | $n_1$ | $n_2$ | M2 (Nm) | KW1 | HP1 | R.D. | S.F. |
|---|---|---|---|---|---|---|---|---|---|
| **101,0** | 4,04 | 25 | | 27,7 | 90 | 0,37 | 0,50 | 0,705 | 0,85 |
| **121,2** | 4,04 | 30 | | 23,1 | 100 | 0,37 | 0,50 | 0,652 | 0,91 |
| **161,6** | 4,04 | 40 | | 17,3 | 83 | 0,25 | 0,33 | 0,603 | 1,04 |
| **202,0** | 4,04 | 50 | **2800** | 13,9 | 71 | 0,18 | 0,25 | 0,573 | 1,20 |
| **242,4** | 4,04 | 60 | | 11,6 | 80 | 0,18 | 0,25 | 0,537 | 0,98 |
| **282,8** | 4,04 | 70 | | 9,9 | 84 | 0,18 | 0,25 | 0,483 | 0,85 |
| **323,2** | 4,04 | 80 | | 8,7 | 94 | 0,18 | 0,25 | 0,471 | 0,75 |
| **404,0** | 4,04 | 100 | | 6,9 | 105 | 0,18 | 0,25 | 0,423 | 0,57 |

| | | | | | | | | | |
|---|---|---|---|---|---|---|---|---|---|
| **101,0** | 4,04 | 25 | | 13,9 | 57 | 0,12 | 0,16 | 0,686 | 1,59 |
| **121,2** | 4,04 | 30 | | 11,6 | 63 | 0,12 | 0,16 | 0,638 | 1,66 |
| **161,6** | 4,04 | 40 | | 8,7 | 79 | 0,12 | 0,16 | 0,596 | 1,31 |
| **202,0** | 4,04 | 50 | **1400** | 6,9 | 90 | 0,12 | 0,16 | 0,547 | 1,09 |
| **242,4** | 4,04 | 60 | | 5,8 | 101 | 0,12 | 0,16 | 0,509 | 0,87 |
| **282,8** | 4,04 | 70 | | 5,0 | 103 | 0,12 | 0,16 | 0,444 | 0,83 |
| **323,2** | 4,04 | 80 | | 4,3 | 118 | 0,12 | 0,16 | 0,446 | 0,68 |
| **404,0** | 4,04 | 100 | | 3,5 | 130 | 0,12 | 0,16 | 0,394 | 0,55 |

| | | | | | | | | | |
|---|---|---|---|---|---|---|---|---|---|
| **101,0** | 4,04 | 25 | | 8,9 | 84 | 0,12 | 0,16 | 0,651 | 1,13 |
| **121,2** | 4,04 | 30 | | 7,4 | 94 | 0,12 | 0,16 | 0,607 | 1,14 |
| **161,6** | 4,04 | 40 | | 5,6 | 86 | 0,09 | 0,12 | 0,560 | 1,22 |
| **202,0** | 4,04 | 50 | **900** | 4,5 | 98 | 0,09 | 0,12 | 0,510 | 1,03 |
| **242,4** | 4,04 | 60 | | 3,7 | 110 | 0,09 | 0,12 | 0,474 | 0,81 |
| **282,8** | 4,04 | 70 | | 3,2 | 120 | 0,09 | 0,12 | 0,444 | 0,72 |
| **323,2** | 4,04 | 80 | | 2,8 | 132 | 0,09 | 0,12 | 0,429 | 0,63 |
| **404,0** | 4,04 | 100 | | 2,2 | 144 | 0,09 | 0,12 | 0,372 | 0,53 |

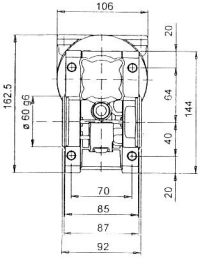


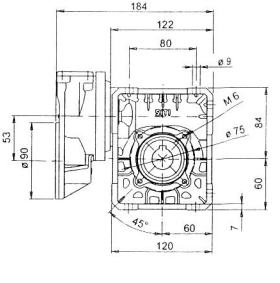


**P 63 - MU 50**

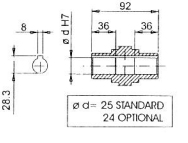


**FLANGIA ATTACCO MOTORE GRANDEZZA 63 B14 (11/90)**

# SITI

Riduttore VSF con precoppia | **Wormgearbox with prestage** | Schneckengetriebe mit Vorstufe

**P 63 1/3** — **U 63**

| i | $i_1$ | i | $n_1$ | $n_2$ | M2 (Nm) | KW1 | HP1 | R.D. | S.F. |
|---|---|---|---|---|---|---|---|---|---|
| **75,8** | 3,032 | 25 | 2800 | 36,9 | 69 | 0,37 | 0,50 | 0,724 | 1,98 |
| **91,0** | 3,032 | 30 | | 30,8 | 77 | 0,37 | 0,50 | 0,675 | 2,27 |
| **121,3** | 3,032 | 40 | | 23,1 | 98 | 0,37 | 0,50 | 0,643 | 1,64 |
| **151,6** | 3,032 | 50 | | 18,5 | 115 | 0,37 | 0,50 | 0,600 | 1,36 |
| **181,9** | 3,032 | 60 | | 15,4 | 129 | 0,37 | 0,50 | 0,563 | 1,15 |
| **212,2** | 3,032 | 70 | | 13,2 | 138 | 0,37 | 0,50 | 0,515 | 1,02 |
| **242,6** | 3,032 | 80 | | 11,5 | 103 | 0,25 | 0,25 | 0,500 | 1,26 |
| **303,2** | 3,032 | 100 | | 9,2 | 117 | 0,25 | 0,25 | 0,452 | 1,07 |
| **75,8** | 3,032 | 25 | 1400 | 18,5 | 97 | 0,25 | 0,33 | 0,754 | 1,71 |
| **91,0** | 3,032 | 30 | | 15,4 | 101 | 0,25 | 0,33 | 0,653 | 1,99 |
| **121,3** | 3,032 | 40 | | 11,5 | 126 | 0,25 | 0,33 | 0,608 | 1,49 |
| **151,6** | 3,032 | 50 | | 9,2 | 145 | 0,25 | 0,33 | 0,563 | 1,22 |
| **181,9** | 3,032 | 60 | | 7,7 | 165 | 0,25 | 0,33 | 0,533 | 1,00 |
| **212,2** | 3,032 | 70 | | 6,6 | 122 | 0,18 | 0,25 | 0,468 | 1,15 |
| **242,6** | 3,032 | 80 | | 5,8 | 140 | 0,18 | 0,25 | 0,469 | 1,02 |
| **303,2** | 3,032 | 100 | | 4,6 | 156 | 0,18 | 0,25 | 0,419 | 0,89 |
| **75,8** | 3,032 | 25 | 900 | 11,9 | 73 | 0,12 | 0,16 | 0,754 | 2,36 |
| **91,0** | 3,032 | 30 | | 9,9 | 72 | 0,12 | 0,16 | 0,620 | 2,94 |
| **121,3** | 3,032 | 40 | | 7,4 | 94 | 0,12 | 0,16 | 0,608 | 2,09 |
| **151,6** | 3,032 | 50 | | 5,9 | 102 | 0,12 | 0,16 | 0,528 | 1,74 |
| **181,9** | 3,032 | 60 | | 4,9 | 113 | 0,12 | 0,16 | 0,490 | 1,52 |
| **212,2** | 3,032 | 70 | | 4,2 | 127 | 0,12 | 0,16 | 0,468 | 1,17 |
| **242,6** | 3,032 | 80 | | 3,7 | 138 | 0,12 | 0,16 | 0,446 | 1,09 |
| **303,2** | 3,032 | 100 | | 3,0 | 148 | 0,12 | 0,16 | 0,384 | 0,98 |

**P 63 1/4** — **U 63**

| i | $i_1$ | i | $n_1$ | $n_2$ | M2 (Nm) | KW1 | HP1 | R.D. | S.F. |
|---|---|---|---|---|---|---|---|---|---|
| **101,0** | 4,04 | 25 | 2800 | 27,7 | 92 | 0,37 | 0,50 | 0,724 | 1,48 |
| **121,2** | 4,04 | 30 | | 23,1 | 103 | 0,37 | 0,50 | 0,675 | 1,71 |
| **161,6** | 4,04 | 40 | | 17,3 | 131 | 0,37 | 0,50 | 0,643 | 1,23 |
| **202,0** | 4,04 | 50 | | 13,9 | 153 | 0,37 | 0,50 | 0,600 | 1,02 |
| **242,4** | 4,04 | 60 | | 11,6 | 172 | 0,37 | 0,50 | 0,563 | 0,86 |
| **282,8** | 4,04 | 70 | | 9,9 | 89 | 0,18 | 0,25 | 0,515 | 1,57 |
| **323,2** | 4,04 | 80 | | 8,7 | 99 | 0,18 | 0,25 | 0,500 | 1,31 |
| **404,0** | 4,04 | 100 | | 6,9 | 112 | 0,18 | 0,25 | 0,452 | 1,11 |
| **101,0** | 4,04 | 25 | 1400 | 13,9 | 130 | 0,25 | 0,33 | 0,754 | 1,29 |
| **121,2** | 4,04 | 30 | | 11,6 | 135 | 0,25 | 0,33 | 0,653 | 1,50 |
| **161,6** | 4,04 | 40 | | 8,7 | 167 | 0,25 | 0,33 | 0,608 | 1,12 |
| **202,0** | 4,04 | 50 | | 6,9 | 194 | 0,25 | 0,33 | 0,563 | 0,91 |
| **242,4** | 4,04 | 60 | | 5,8 | 106 | 0,12 | 0,16 | 0,533 | 1,56 |
| **282,8** | 4,04 | 70 | | 5,0 | 108 | 0,12 | 0,16 | 0,468 | 1,30 |
| **323,2** | 4,04 | 80 | | 4,3 | 124 | 0,12 | 0,16 | 0,469 | 1,14 |
| **404,0** | 4,04 | 100 | | 3,5 | 138 | 0,12 | 0,16 | 0,419 | 1,00 |
| **101,0** | 4,04 | 25 | 900 | 8,9 | 97 | 0,12 | 0,16 | 0,754 | 1,77 |
| **121,2** | 4,04 | 30 | | 7,4 | 96 | 0,12 | 0,16 | 0,620 | 2,20 |
| **161,6** | 4,04 | 40 | | 5,6 | 125 | 0,12 | 0,16 | 0,608 | 1,57 |
| **202,0** | 4,04 | 50 | | 4,5 | 136 | 0,12 | 0,16 | 0,528 | 1,30 |
| **242,4** | 4,04 | 60 | | 3,7 | 151 | 0,12 | 0,16 | 0,490 | 1,14 |
| **282,8** | 4,04 | 70 | | 3,2 | 169 | 0,12 | 0,16 | 0,468 | 0,88 |
| **323,2** | 4,04 | 80 | | 2,8 | 184 | 0,12 | 0,16 | 0,446 | 0,82 |
| **404,0** | 4,04 | 100 | | 2,2 | 198 | 0,12 | 0,16 | 0,384 | 0,73 |

**P 63 - MU 63**

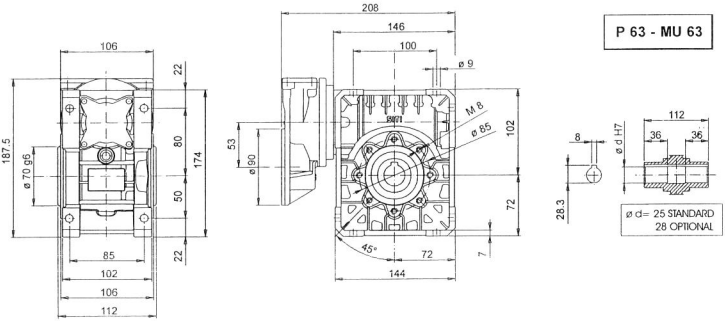


**FLANGIA ATTACCO MOTORE GRANDEZZA 63 B14 (11/90)**

# SITI

Riduttore VSF con precoppia | **Wormgearbox with prestage** | Schneckengetriebe mit Vorstufe

**P 71 1/3** — **U 50**

| i | $i_1$ | i | $n_1$ | $n_2$ | M2 (Nm) | KW1 | HP1 | R.D. | S.F. |
|---|---|---|---|---|---|---|---|---|---|
| **75,8** | 3,033 | 25 | 2800 | 36,9 | 67 | 0,37 | 0,50 | 0,705 | 1,13 |
| **91,0** | 3,033 | 30 | | 30,8 | 75 | 0,37 | 0,50 | 0,652 | 1,22 |
| **121,3** | 3,033 | 40 | | 23,1 | 92 | 0,37 | 0,50 | 0,603 | 0,93 |
| **151,7** | 3,033 | 50 | | 18,5 | 110 | 0,37 | 0,50 | 0,573 | 0,77 |
| **182,0** | 3,033 | 60 | | 15,4 | 123 | 0,37 | 0,50 | 0,537 | 0,63 |
| **212,3** | 3,033 | 70 | | 13,2 | 129 | 0,37 | 0,50 | 0,483 | 0,55 |
| **242,6** | 3,033 | 80 | | 11,5 | 144 | 0,37 | 0,50 | 0,471 | 0,48 |
| **303,3** | 3,033 | 100 | | 9,2 | 162 | 0,37 | 0,50 | 0,423 | 0,37 |
| **75,8** | 3,033 | 25 | 1400 | 18,5 | 89 | 0,25 | 0,33 | 0,686 | 1,01 |
| **91,0** | 3,033 | 30 | | 15,4 | 99 | 0,25 | 0,33 | 0,638 | 1,06 |
| **121,3** | 3,033 | 40 | | 11,5 | 123 | 0,25 | 0,33 | 0,596 | 0,84 |
| **151,7** | 3,033 | 50 | | 9,2 | 142 | 0,25 | 0,33 | 0,547 | 0,70 |
| **182,0** | 3,033 | 60 | | 7,7 | 158 | 0,25 | 0,33 | 0,509 | 0,56 |
| **212,3** | 3,033 | 70 | | 6,6 | 161 | 0,25 | 0,33 | 0,444 | 0,53 |
| **242,6** | 3,033 | 80 | | 5,8 | 185 | 0,25 | 0,33 | 0,446 | 0,43 |
| **303,3** | 3,033 | 100 | | 4,6 | 204 | 0,25 | 0,33 | 0,394 | 0,35 |
| **75,8** | 3,033 | 25 | 900 | 11,9 | 95 | 0,18 | 0,25 | 0,653 | 1,00 |
| **91,0** | 3,033 | 30 | | 9,9 | 105 | 0,18 | 0,25 | 0,607 | 1,01 |
| **121,3** | 3,033 | 40 | | 7,4 | 130 | 0,18 | 0,25 | 0,560 | 0,81 |
| **151,7** | 3,033 | 50 | | 5,9 | 148 | 0,18 | 0,25 | 0,510 | 0,68 |
| **182,0** | 3,033 | 60 | | 4,9 | 165 | 0,18 | 0,25 | 0,474 | 0,54 |
| **212,3** | 3,033 | 70 | | 4,2 | 180 | 0,18 | 0,25 | 0,444 | 0,48 |
| **242,6** | 3,033 | 80 | | 3,7 | 199 | 0,18 | 0,25 | 0,429 | 0,42 |
| **303,3** | 3,033 | 100 | | 3,0 | 216 | 0,18 | 0,25 | 0,372 | 0,35 |

**P 71 1/4** — **U 50**

| i | $i_1$ | i | $n_1$ | $n_2$ | M2 (Nm) | KW1 | HP1 | R.D. | S.F. |
|---|---|---|---|---|---|---|---|---|---|
| **101,1** | 4,042 | 25 | 2800 | 27,7 | 90 | 0,37 | 0,50 | 0,705 | 0,85 |
| **121,3** | 4,042 | 30 | | 23,1 | 100 | 0,37 | 0,50 | 0,652 | 0,91 |
| **161,7** | 4,042 | 40 | | 17,3 | 123 | 0,37 | 0,50 | 0,603 | 0,70 |
| **202,1** | 4,042 | 50 | | 13,9 | 146 | 0,37 | 0,50 | 0,573 | 0,58 |
| **242,5** | 4,042 | 60 | | 11,5 | 164 | 0,37 | 0,50 | 0,537 | 0,47 |
| **282,9** | 4,042 | 70 | | 9,9 | 172 | 0,37 | 0,50 | 0,483 | 0,41 |
| **323,4** | 4,042 | 80 | | 8,7 | 192 | 0,37 | 0,50 | 0,471 | 0,36 |
| **404,2** | 4,042 | 100 | | 6,9 | 216 | 0,37 | 0,50 | 0,423 | 0,28 |
| **101,1** | 4,042 | 25 | 1400 | 13,9 | 118 | 0,25 | 0,33 | 0,686 | 0,76 |
| **121,3** | 4,042 | 30 | | 11,5 | 132 | 0,25 | 0,33 | 0,638 | 0,60 |
| **161,7** | 4,042 | 40 | | 8,7 | 164 | 0,25 | 0,33 | 0,596 | 0,63 |
| **202,1** | 4,042 | 50 | | 6,9 | 189 | 0,25 | 0,33 | 0,547 | 0,52 |
| **242,5** | 4,042 | 60 | | 5,8 | 210 | 0,25 | 0,33 | 0,509 | 0,42 |
| **282,9** | 4,042 | 70 | | 4,9 | 214 | 0,25 | 0,33 | 0,444 | 0,40 |
| **323,4** | 4,042 | 80 | | 4,3 | 246 | 0,25 | 0,33 | 0,446 | 0,32 |
| **404,2** | 4,042 | 100 | | 3,5 | 271 | 0,25 | 0,33 | 0,394 | 0,27 |
| **101,1** | 4,042 | 25 | 900 | 8,9 | 126 | 0,18 | 0,25 | 0,653 | 0,75 |
| **121,3** | 4,042 | 30 | | 7,4 | 141 | 0,18 | 0,25 | 0,607 | 0,76 |
| **161,7** | 4,042 | 40 | | 5,6 | 173 | 0,18 | 0,25 | 0,560 | 0,61 |
| **202,1** | 4,042 | 50 | | 4,5 | 197 | 0,18 | 0,25 | 0,510 | 0,51 |
| **242,5** | 4,042 | 60 | | 3,7 | 220 | 0,18 | 0,25 | 0,474 | 0,41 |
| **282,9** | 4,042 | 70 | | 3,2 | 240 | 0,18 | 0,25 | 0,444 | 0,36 |
| **323,4** | 4,042 | 80 | | 2,8 | 265 | 0,18 | 0,25 | 0,429 | 0,31 |
| **404,2** | 4,042 | 100 | | 2,2 | 288 | 0,18 | 0,25 | 0,372 | 0,26 |

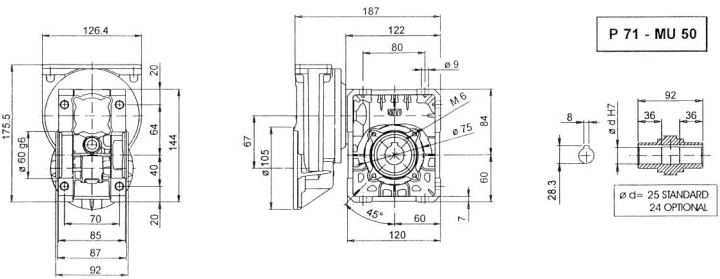


**FLANGIA ATTACCO MOTORE GRANDEZZA 71 B14 (14/105)**

# SITI

Riduttore VSF con precoppia | **Wormgearbox with prestage** | Schneckengetriebe mit Vorstufe

**P 71 1/3** — **U 63**

| i | $i_1$ | i | $n_1$ | $n_2$ | M2 (Nm) | KW1 | HP1 | R.D. | S.F. |
|---|---|---|---|---|---|---|---|---|---|
| **75,8** | 3,033 | 25 | | 36,9 | 103 | 0,55 | 0,75 | 0,724 | 1,33 |
| **91,0** | 3,033 | 30 | | 30,8 | 115 | 0,55 | 0,75 | 0,675 | 1,53 |
| **121,3** | 3,033 | 40 | | 23,1 | 146 | 0,55 | 0,75 | 0,643 | 1,10 |
| **151,7** | 3,033 | 50 | **2800** | 18,5 | 171 | 0,55 | 0,75 | 0,600 | 0,91 |
| **182,0** | 3,033 | 60 | | 15,4 | 129 | 0,37 | 0,50 | 0,563 | 1,15 |
| **212,3** | 3,033 | 70 | | 13,2 | 138 | 0,37 | 0,50 | 0,515 | 1,02 |
| **242,6** | 3,033 | 80 | | 11,5 | 153 | 0,37 | 0,50 | 0,500 | 0,85 |
| **303,3** | 3,033 | 100 | | 9,2 | 173 | 0,37 | 0,50 | 0,452 | 0,72 |
| **75,8** | 3,033 | 25 | | 18,5 | 144 | 0,37 | 0,50 | 0,754 | 1,16 |
| **91,0** | 3,033 | 30 | | 15,4 | 150 | 0,37 | 0,50 | 0,653 | 1,35 |
| **121,3** | 3,033 | 40 | | 11,5 | 186 | 0,37 | 0,50 | 0,608 | 1,00 |
| **151,7** | 3,033 | 50 | **1400** | 9,2 | 215 | 0,37 | 0,50 | 0,563 | 0,82 |
| **182,0** | 3,033 | 60 | | 7,7 | 165 | 0,25 | 0,33 | 0,533 | 1,00 |
| **212,3** | 3,033 | 70 | | 6,6 | 170 | 0,25 | 0,33 | 0,468 | 0,83 |
| **242,6** | 3,033 | 80 | | 5,8 | 194 | 0,25 | 0,33 | 0,469 | 0,73 |
| **303,3** | 3,033 | 100 | | 4,6 | 216 | 0,25 | 0,33 | 0,419 | 0,64 |
| **75,8** | 3,033 | 25 | | 11,9 | 152 | 0,25 | 0,33 | 0,754 | 1,13 |
| **91,0** | 3,033 | 30 | | 9,9 | 150 | 0,25 | 0,33 | 0,620 | 1,41 |
| **121,3** | 3,033 | 40 | | 7,4 | 196 | 0,25 | 0,33 | 0,608 | 1,00 |
| **151,7** | 3,033 | 50 | **900** | 5,9 | 163 | 0,18 | 0,25 | 0,563 | 1,09 |
| **182,0** | 3,033 | 60 | | 4,9 | 170 | 0,18 | 0,25 | 0,490 | 1,01 |
| **212,3** | 3,033 | 70 | | 4,2 | 190 | 0,18 | 0,25 | 0,468 | 0,78 |
| **242,6** | 3,033 | 80 | | 3,7 | 207 | 0,18 | 0,25 | 0,446 | 0,73 |
| **303,3** | 3,033 | 100 | | 3,0 | 222 | 0,18 | 0,25 | 0,384 | 0,65 |

**P 71 1/4** — **U 63**

| i | $i_1$ | i | $n_1$ | $n_2$ | M2 (Nm) | KW1 | HP1 | R.D. | S.F. |
|---|---|---|---|---|---|---|---|---|---|
| **101,1** | 4,042 | 25 | | 27,7 | 137 | 0,55 | 0,75 | 0,724 | 1,00 |
| **121,3** | 4,042 | 30 | | 23,1 | 154 | 0,55 | 0,75 | 0,675 | 1,15 |
| **161,7** | 4,042 | 40 | | 17,3 | 131 | 0,37 | 0,50 | 0,643 | 1,23 |
| **202,1** | 4,042 | 50 | **2800** | 13,9 | 153 | 0,37 | 0,50 | 0,600 | 1,02 |
| **242,5** | 4,042 | 60 | | 11,5 | 172 | 0,37 | 0,50 | 0,563 | 0,86 |
| **282,9** | 4,042 | 70 | | 9,9 | 184 | 0,37 | 0,50 | 0,515 | 0,76 |
| **323,4** | 4,042 | 80 | | 8,7 | 204 | 0,37 | 0,50 | 0,500 | 0,64 |
| **404,2** | 4,042 | 100 | | 6,9 | 231 | 0,37 | 0,50 | 0,452 | 0,54 |
| **101,1** | 4,042 | 25 | | 13,9 | 192 | 0,37 | 0,50 | 0,754 | 0,87 |
| **121,3** | 4,042 | 30 | | 11,5 | 200 | 0,37 | 0,50 | 0,653 | 1,01 |
| **161,7** | 4,042 | 40 | | 8,7 | 168 | 0,25 | 0,33 | 0,608 | 1,12 |
| **202,1** | 4,042 | 50 | **1400** | 6,9 | 194 | 0,25 | 0,33 | 0,563 | 0,91 |
| **242,5** | 4,042 | 60 | | 5,8 | 220 | 0,25 | 0,33 | 0,533 | 0,75 |
| **282,9** | 4,042 | 70 | | 4,9 | 226 | 0,25 | 0,33 | 0,468 | 0,62 |
| **323,4** | 4,042 | 80 | | 4,3 | 259 | 0,25 | 0,33 | 0,469 | 0,55 |
| **404,2** | 4,042 | 100 | | 3,5 | 289 | 0,25 | 0,33 | 0,419 | 0,48 |
| **101,1** | 4,042 | 25 | | 8,9 | 145 | 0,18 | 0,25 | 0,754 | 1,18 |
| **121,3** | 4,042 | 30 | | 7,4 | 199 | 0,25 | 0,33 | 0,620 | 1,06 |
| **161,7** | 4,042 | 40 | | 5,6 | 188 | 0,18 | 0,25 | 0,608 | 1,04 |
| **202,1** | 4,042 | 50 | **900** | 4,5 | 217 | 0,18 | 0,25 | 0,563 | 0,82 |
| **242,5** | 4,042 | 60 | | 3,7 | 227 | 0,18 | 0,25 | 0,490 | 0,76 |
| **282,9** | 4,042 | 70 | | 3,2 | 253 | 0,18 | 0,25 | 0,468 | 0,58 |
| **323,4** | 4,042 | 80 | | 2,8 | 276 | 0,18 | 0,25 | 0,446 | 0,54 |
| **404,2** | 4,042 | 100 | | 2,2 | 296 | 0,18 | 0,25 | 0,384 | 0,49 |

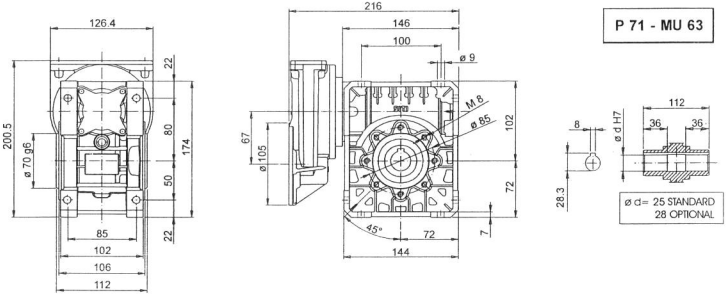


**FLANGIA ATTACCO MOTORE GRANDEZZA 71 B14 (14/105)**

# SITI

Riduttore VSF con precoppia | **Wormgearbox with prestage** | Schneckengetriebe mit Vorstufe

**P 71 1/3** — **U 75**

| i | $i_1$ | i | $n_1$ | $n_2$ | M2 (Nm) | KW1 | HP1 | R.D. | S.F. |
|---|---|---|---|---|---|---|---|---|---|
| **75,8** | 3,033 | 25 | | 36,9 | 106 | 0,55 | 0,75 | 0,743 | 2,22 |
| **91,0** | 3,033 | 30 | | 30,8 | 121 | 0,55 | 0,75 | 0,708 | 2,19 |
| **121,3** | 3,033 | 40 | | 23,1 | 148 | 0,55 | 0,75 | 0,652 | 1,81 |
| **151,7** | 3,033 | 50 | **2800** | 18,5 | 175 | 0,55 | 0,75 | 0,615 | 1,41 |
| **182,0** | 3,033 | 60 | | 15,4 | 200 | 0,55 | 0,75 | 0,587 | 1,17 |
| **212,3** | 3,033 | 70 | | 13,2 | 214 | 0,55 | 0,75 | 0,539 | 1,04 |
| **242,6** | 3,033 | 80 | | 11,5 | 162 | 0,37 | 0,50 | 0,529 | 1,25 |
| **303,3** | 3,033 | 100 | | 9,2 | 187 | 0,37 | 0,50 | 0,488 | 0,93 |
| **75,8** | 3,033 | 25 | | 18,5 | 206 | 0,55 | 0,75 | 0,726 | 1,31 |
| **91,0** | 3,033 | 30 | | 15,4 | 244 | 0,55 | 0,75 | 0,715 | 1,28 |
| **121,3** | 3,033 | 40 | | 11,5 | 288 | 0,55 | 0,75 | 0,634 | 1,08 |
| **151,7** | 3,033 | 50 | **1400** | 9,2 | 224 | 0,37 | 0,50 | 0,586 | 1,24 |
| **182,0** | 3,033 | 60 | | 7,7 | 256 | 0,37 | 0,50 | 0,557 | 1,02 |
| **212,3** | 3,033 | 70 | | 6,6 | 177 | 0,25 | 0,33 | 0,490 | 1,38 |
| **242,6** | 3,033 | 80 | | 5,8 | 203 | 0,25 | 0,33 | 0,490 | 1,11 |
| **303,3** | 3,033 | 100 | | 4,6 | 233 | 0,25 | 0,33 | 0,451 | 0,94 |
| **75,8** | 3,033 | 25 | | 11,9 | 140 | 0,25 | 0,33 | 0,697 | 2,18 |
| **91,0** | 3,033 | 30 | | 9,9 | 158 | 0,25 | 0,33 | 0,653 | 2,16 |
| **121,3** | 3,033 | 40 | | 7,4 | 195 | 0,25 | 0,33 | 0,605 | 1,72 |
| **151,7** | 3,033 | 50 | **900** | 5,9 | 221 | 0,25 | 0,33 | 0,550 | 1,46 |
| **182,0** | 3,033 | 60 | | 4,9 | 249 | 0,25 | 0,33 | 0,516 | 1,10 |
| **212,3** | 3,033 | 70 | | 4,2 | 197 | 0,18 | 0,25 | 0,486 | 1,27 |
| **242,6** | 3,033 | 80 | | 3,7 | 217 | 0,18 | 0,25 | 0,468 | 1,14 |
| **303,3** | 3,033 | 100 | | 3,0 | 235 | 0,18 | 0,25 | 0,405 | 0,98 |

**P 71 1/4** — **U 75**

| i | $i_1$ | i | $n_1$ | $n_2$ | M2 (Nm) | KW1 | HP1 | R.D. | S.F. |
|---|---|---|---|---|---|---|---|---|---|
| **101,1** | 4,042 | 25 | | 27,7 | 141 | 0,55 | 0,75 | 0,743 | 1,67 |
| **121,3** | 4,042 | 30 | | 23,1 | 161 | 0,55 | 0,75 | 0,708 | 1,65 |
| **161,7** | 4,042 | 40 | | 17,3 | 198 | 0,55 | 0,75 | 0,652 | 1,36 |
| **202,1** | 4,042 | 50 | **2800** | 13,9 | 233 | 0,55 | 0,75 | 0,615 | 1,05 |
| **242,5** | 4,042 | 60 | | 11,5 | 180 | 0,37 | 0,50 | 0,587 | 1,31 |
| **282,9** | 4,042 | 70 | | 9,9 | 192 | 0,37 | 0,50 | 0,539 | 1,16 |
| **323,4** | 4,042 | 80 | | 8,7 | 216 | 0,37 | 0,50 | 0,529 | 0,94 |
| **404,2** | 4,042 | 100 | | 6,9 | 249 | 0,37 | 0,50 | 0,488 | 0,70 |
| **101,1** | 4,042 | 25 | | 13,9 | 185 | 0,37 | 0,50 | 0,726 | 1,46 |
| **121,3** | 4,042 | 30 | | 11,5 | 219 | 0,37 | 0,50 | 0,715 | 1,43 |
| **161,7** | 4,042 | 40 | | 8,7 | 259 | 0,37 | 0,50 | 0,634 | 1,20 |
| **202,1** | 4,042 | 50 | **1400** | 6,9 | 299 | 0,37 | 0,50 | 0,586 | 0,93 |
| **242,5** | 4,042 | 60 | | 5,8 | 230 | 0,25 | 0,33 | 0,557 | 1,13 |
| **282,9** | 4,042 | 70 | | 4,9 | 236 | 0,25 | 0,33 | 0,490 | 1,03 |
| **323,4** | 4,042 | 80 | | 4,3 | 270 | 0,25 | 0,33 | 0,490 | 0,83 |
| **404,2** | 4,042 | 100 | | 3,5 | 311 | 0,25 | 0,33 | 0,451 | 0,71 |
| **101,1** | 4,042 | 25 | | 8,9 | 187 | 0,25 | 0,33 | 0,697 | 1,64 |
| **121,3** | 4,042 | 30 | | 7,4 | 210 | 0,25 | 0,33 | 0,653 | 1,62 |
| **161,7** | 4,042 | 40 | | 5,6 | 259 | 0,25 | 0,33 | 0,605 | 1,29 |
| **202,1** | 4,042 | 50 | **900** | 4,5 | 295 | 0,25 | 0,33 | 0,550 | 1,10 |
| **242,5** | 4,042 | 60 | | 3,7 | 239 | 0,18 | 0,25 | 0,516 | 1,15 |
| **282,9** | 4,042 | 70 | | 3,2 | 263 | 0,18 | 0,25 | 0,486 | 0,96 |
| **323,4** | 4,042 | 80 | | 2,8 | 289 | 0,18 | 0,25 | 0,468 | 0,86 |
| **404,2** | 4,042 | 100 | | 2,2 | 336 | 0,18 | 0,25 | 0,436 | 0,68 |

**P 71 - MU 75**

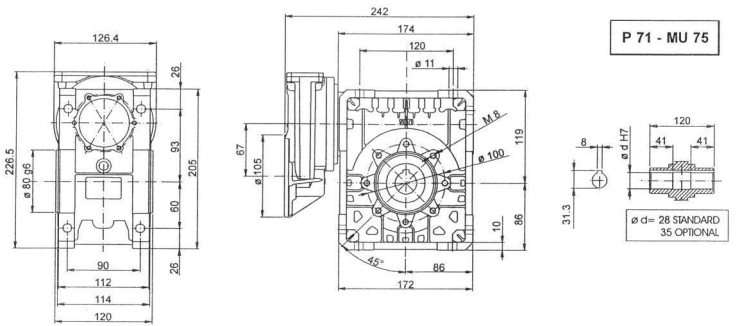


**FLANGIA ATTACCO MOTORE GRANDEZZA 71 B14 (14/105)**

# SITI

Riduttore VSF con precoppia | **Wormgearbox with prestage** | Schneckengetriebe mit Vorstufe

**P 71 1/3** — **U 90**

| i | $i_1$ | i | $n_1$ | $n_2$ | M2 (Nm) | KW1 | HP1 | R.D. | S.F. |
|---|---|---|---|---|---|---|---|---|---|
| **75,8** | 3,033 | 25 | 2800 | 36,9 | 108 | 0,55 | 0,75 | 0,759 | 3,28 |
| **91,0** | 3,033 | 30 | | 30,8 | 123 | 0,55 | 0,75 | 0,723 | 4,21 |
| **121,3** | 3,033 | 40 | | 23,1 | 156 | 0,55 | 0,75 | 0,684 | 3,15 |
| **151,7** | 3,033 | 50 | | 18,5 | 187 | 0,55 | 0,75 | 0,656 | 2,28 |
| **182,0** | 3,033 | 60 | | 15,4 | 210 | 0,55 | 0,75 | 0,616 | 1,88 |
| **212,3** | 3,033 | 70 | | 13,2 | 227 | 0,55 | 0,75 | 0,569 | 1,63 |
| **242,6** | 3,033 | 80 | | 11,5 | 259 | 0,55 | 0,75 | 0,568 | 1,31 |
| **303,3** | 3,033 | 100 | | 9,2 | 298 | 0,55 | 0,75 | 0,523 | 1,02 |
| **75,8** | 3,033 | 25 | 1400 | 18,5 | 202 | 0,55 | 0,75 | 0,709 | 2,25 |
| **91,0** | 3,033 | 30 | | 15,4 | 232 | 0,55 | 0,75 | 0,681 | 2,54 |
| **121,3** | 3,033 | 40 | | 11,5 | 275 | 0,55 | 0,75 | 0,605 | 1,98 |
| **151,7** | 3,033 | 50 | | 9,2 | 333 | 0,55 | 0,75 | 0,586 | 1,38 |
| **182,0** | 3,033 | 60 | | 7,7 | 374 | 0,55 | 0,75 | 0,547 | 1,16 |
| **212,3** | 3,033 | 70 | | 6,6 | 411 | 0,55 | 0,75 | 0,516 | 0,98 |
| **242,6** | 3,033 | 80 | | 5,8 | 296 | 0,37 | 0,50 | 0,483 | 1,25 |
| **303,3** | 3,033 | 100 | | 4,6 | 398 | 0,37 | 0,50 | 0,519 | 0,90 |
| **75,8** | 3,033 | 25 | 900 | 11,9 | 143 | 0,25 | 0,33 | 0,709 | 3,20 |
| **91,0** | 3,033 | 30 | | 9,9 | 164 | 0,25 | 0,33 | 0,681 | 3,61 |
| **121,3** | 3,033 | 40 | | 7,4 | 203 | 0,25 | 0,33 | 0,630 | 2,70 |
| **151,7** | 3,033 | 50 | | 5,9 | 212 | 0,25 | 0,33 | 0,528 | 2,18 |
| **182,0** | 3,033 | 60 | | 4,9 | 246 | 0,25 | 0,33 | 0,509 | 1,78 |
| **212,3** | 3,033 | 70 | | 4,2 | 291 | 0,25 | 0,33 | 0,516 | 1,40 |
| **242,6** | 3,033 | 80 | | 3,7 | 320 | 0,25 | 0,33 | 0,497 | 1,16 |
| **303,3** | 3,033 | 100 | | 3,0 | 418 | 0,25 | 0,33 | 0,519 | 0,86 |

**P 71 1/4** — **U 90**

| i | $i_1$ | i | $n_1$ | $n_2$ | M2 (Nm) | KW1 | HP1 | R.D. | S.F. |
|---|---|---|---|---|---|---|---|---|---|
| **101,1** | 4,042 | 25 | 2800 | 27,7 | 144 | 0,55 | 0,75 | 0,759 | 2,46 |
| **121,3** | 4,042 | 30 | | 23,1 | 164 | 0,55 | 0,75 | 0,723 | 3,16 |
| **161,7** | 4,042 | 40 | | 17,3 | 208 | 0,55 | 0,75 | 0,684 | 2,36 |
| **202,1** | 4,042 | 50 | | 13,9 | 249 | 0,55 | 0,75 | 0,656 | 1,71 |
| **242,5** | 4,042 | 60 | | 11,5 | 280 | 0,55 | 0,75 | 0,616 | 1,41 |
| **282,9** | 4,042 | 70 | | 9,9 | 302 | 0,55 | 0,75 | 0,569 | 1,22 |
| **323,4** | 4,042 | 80 | | 8,7 | 345 | 0,55 | 0,75 | 0,568 | 0,99 |
| **404,2** | 4,042 | 100 | | 6,9 | 267 | 0,37 | 0,50 | 0,523 | 1,14 |
| **101,1** | 4,042 | 25 | 1400 | 13,9 | 181 | 0,37 | 0,50 | 0,709 | 2,51 |
| **121,3** | 4,042 | 30 | | 11,5 | 208 | 0,37 | 0,50 | 0,681 | 2,84 |
| **161,7** | 4,042 | 40 | | 8,7 | 247 | 0,37 | 0,50 | 0,605 | 2,21 |
| **202,1** | 4,042 | 50 | | 6,9 | 299 | 0,37 | 0,50 | 0,586 | 1,54 |
| **242,5** | 4,042 | 60 | | 5,8 | 335 | 0,37 | 0,50 | 0,547 | 1,29 |
| **282,9** | 4,042 | 70 | | 4,9 | 369 | 0,37 | 0,50 | 0,516 | 1,10 |
| **323,4** | 4,042 | 80 | | 4,3 | 394 | 0,37 | 0,50 | 0,483 | 0,94 |
| **404,2** | 4,042 | 100 | | 3,5 | 358 | 0,25 | 0,33 | 0,519 | 1,00 |
| **101,1** | 4,042 | 25 | 900 | 8,9 | 190 | 0,25 | 0,33 | 0,709 | 2,40 |
| **121,3** | 4,042 | 30 | | 7,4 | 219 | 0,25 | 0,33 | 0,681 | 2,71 |
| **161,7** | 4,042 | 40 | | 5,6 | 270 | 0,25 | 0,33 | 0,630 | 2,03 |
| **202,1** | 4,042 | 50 | | 4,5 | 283 | 0,25 | 0,33 | 0,528 | 1,64 |
| **242,5** | 4,042 | 60 | | 3,7 | 327 | 0,25 | 0,33 | 0,509 | 1,33 |
| **282,9** | 4,042 | 70 | | 3,2 | 388 | 0,25 | 0,33 | 0,516 | 1,05 |
| **323,4** | 4,042 | 80 | | 2,8 | 427 | 0,25 | 0,33 | 0,497 | 0,87 |
| **404,2** | 4,042 | 100 | | 2,2 | 401 | 0,18 | 0,25 | 0,519 | 0,90 |

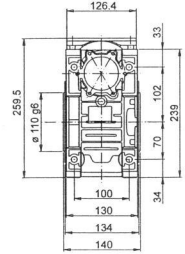


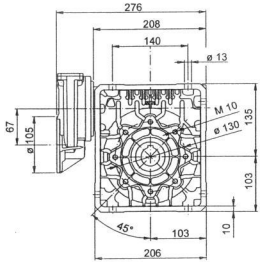


**P 71 - MU 90**

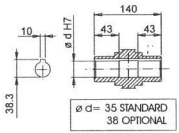


**FLANGIA ATTACCO MOTORE GRANDEZZA 71 B14 (14/105)**

# SITI

Riduttore VSF con precoppia | **Wormgearbox with prestage** | Schneckengetriebe mit Vorstufe

**P 80 1/3** — **U 75**

| i | $i_1$ | i | $n_1$ | $n_2$ | M2 (Nm) | KW1 | HP1 | R.D. | S.F. |
|---|---|---|---|---|---|---|---|---|---|
| 75,6 | 3,022 | 25 | 2800 | 37,1 | 211 | 1,10 | 1,50 | 0,743 | 1,12 |
| 90,7 | 3,022 | 30 | | 30,9 | 241 | 1,10 | 1,50 | 0,708 | 1,10 |
| 120,9 | 3,022 | 40 | | 23,2 | 296 | 1,10 | 1,50 | 0,652 | 0,91 |
| 151,1 | 3,022 | 50 | | 18,5 | 238 | 0,75 | 1,00 | 0,615 | 1,03 |
| 181,3 | 3,022 | 60 | | 15,4 | 272 | 0,75 | 1,00 | 0,587 | 0,86 |
| 211,5 | 3,022 | 70 | | 13,2 | 291 | 0,75 | 1,00 | 0,539 | 0,77 |
| 241,8 | 3,022 | 80 | | 11,6 | 327 | 0,75 | 1,00 | 0,529 | 0,62 |
| 302,2 | 3,022 | 100 | | 9,3 | 377 | 0,75 | 1,00 | 0,488 | 0,46 |
| 75,6 | 3,022 | 25 | 1400 | 18,5 | 281 | 0,75 | 1,00 | 0,726 | 0,96 |
| 90,7 | 3,022 | 30 | | 15,4 | 332 | 0,75 | 1,00 | 0,715 | 0,94 |
| 120,9 | 3,022 | 40 | | 11,6 | 287 | 0,55 | 0,75 | 0,634 | 1,08 |
| 151,1 | 3,022 | 50 | | 9,3 | 332 | 0,55 | 0,75 | 0,586 | 0,84 |
| 181,3 | 3,022 | 60 | | 7,7 | 379 | 0,55 | 0,75 | 0,557 | 0,69 |
| 211,5 | 3,022 | 70 | | 6,6 | 389 | 0,55 | 0,75 | 0,490 | 0,63 |
| 241,8 | 3,022 | 80 | | 5,8 | 444 | 0,55 | 0,75 | 0,490 | 0,51 |
| 302,2 | 3,022 | 100 | | 4,6 | 512 | 0,55 | 0,75 | 0,451 | 0,43 |
| 75,6 | 3,022 | 25 | 900 | 11,9 | 307 | 0,55 | 0,75 | 0,697 | 1,00 |
| 90,7 | 3,022 | 30 | | 9,9 | 345 | 0,55 | 0,75 | 0,653 | 0,99 |
| 120,9 | 3,022 | 40 | | 7,4 | 287 | 0,37 | 0,50 | 0,605 | 1,17 |
| 151,1 | 3,022 | 50 | | 6,0 | 326 | 0,37 | 0,50 | 0,550 | 0,99 |
| 181,3 | 3,022 | 60 | | 5,0 | 368 | 0,37 | 0,50 | 0,516 | 0,75 |
| 211,5 | 3,022 | 70 | | 4,3 | 403 | 0,37 | 0,50 | 0,486 | 0,62 |
| 241,8 | 3,022 | 80 | | 3,7 | 444 | 0,37 | 0,50 | 0,468 | 0,56 |
| 302,2 | 3,022 | 100 | | 3,0 | 517 | 0,37 | 0,50 | 0,436 | 0,44 |

**P 80 1/4** — **U 75**

| i | $i_1$ | i | $n_1$ | $n_2$ | M2 (Nm) | KW1 | HP1 | R.D. | S.F. |
|---|---|---|---|---|---|---|---|---|---|
| 100,7 | 4,027 | 25 | 2800 | 27,8 | 191 | 0,75 | 1,00 | 0,743 | 1,23 |
| 120,8 | 4,027 | 30 | | 23,2 | 219 | 0,75 | 1,00 | 0,708 | 1,21 |
| 161,1 | 4,027 | 40 | | 17,4 | 269 | 0,75 | 1,00 | 0,652 | 1,00 |
| 201,4 | 4,027 | 50 | | 13,9 | 317 | 0,75 | 1,00 | 0,615 | 0,78 |
| 241,6 | 4,027 | 60 | | 11,6 | 363 | 0,75 | 1,00 | 0,587 | 0,65 |
| 281,9 | 4,027 | 70 | | 9,9 | 388 | 0,75 | 1,00 | 0,539 | 0,58 |
| 322,2 | 4,027 | 80 | | 8,7 | 436 | 0,75 | 1,00 | 0,529 | 0,46 |
| 402,7 | 4,027 | 100 | | 7,0 | 502 | 0,75 | 1,00 | 0,488 | 0,35 |
| 100,7 | 4,027 | 25 | 1400 | 13,9 | 274 | 0,55 | 0,75 | 0,726 | 0,98 |
| 120,8 | 4,027 | 30 | | 11,6 | 324 | 0,55 | 0,75 | 0,715 | 0,96 |
| 161,1 | 4,027 | 40 | | 8,7 | 383 | 0,55 | 0,75 | 0,634 | 0,81 |
| 201,4 | 4,027 | 50 | | 7,0 | 442 | 0,55 | 0,75 | 0,586 | 0,63 |
| 241,6 | 4,027 | 60 | | 5,8 | 505 | 0,55 | 0,75 | 0,557 | 0,52 |
| 281,9 | 4,027 | 70 | | 5,0 | 518 | 0,55 | 0,75 | 0,490 | 0,47 |
| 322,2 | 4,027 | 80 | | 4,3 | 592 | 0,55 | 0,75 | 0,490 | 0,38 |
| 402,7 | 4,027 | 100 | | 3,5 | 682 | 0,55 | 0,75 | 0,451 | 0,32 |
| 100,7 | 4,027 | 25 | 900 | 8,9 | 275 | 0,37 | 0,50 | 0,697 | 1,11 |
| 120,8 | 4,027 | 30 | | 7,4 | 310 | 0,37 | 0,50 | 0,653 | 1,10 |
| 161,1 | 4,027 | 40 | | 5,6 | 382 | 0,37 | 0,50 | 0,605 | 0,88 |
| 201,4 | 4,027 | 50 | | 4,5 | 435 | 0,37 | 0,50 | 0,550 | 0,75 |
| 241,6 | 4,027 | 60 | | 3,7 | 490 | 0,37 | 0,50 | 0,516 | 0,56 |
| 281,9 | 4,027 | 70 | | 3,2 | 538 | 0,37 | 0,50 | 0,486 | 0,47 |
| 322,2 | 4,027 | 80 | | 2,8 | 591 | 0,37 | 0,50 | 0,468 | 0,42 |
| 402,7 | 4,027 | 100 | | 2,2 | 689 | 0,37 | 0,50 | 0,436 | 0,33 |

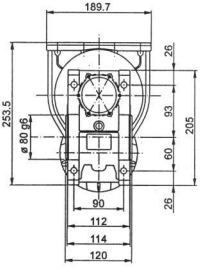


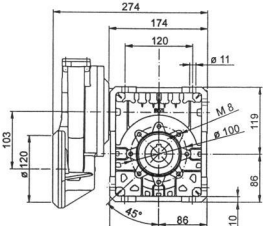


**P 80 - MU 75**

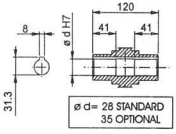


**FLANGIA ATTACCO MOTORE GRANDEZZA 80 B14 (19/120)**

# SITI

Riduttore VSF con precoppia | **Wormgearbox with prestage** | Schneckengetriebe mit Vorstufe

**P 80 1/3** — **U 90**

| i | $i_1$ | i | $n_1$ | $n_2$ | M2 (Nm) | KW1 | HP1 | R.D. | S.F. |
|---|---|---|---|---|---|---|---|---|---|
| **75,6** | 3,022 | 25 | 2800 | 37,1 | 215 | 1,10 | 1,50 | 0,759 | 1,64 |
| **90,7** | 3,022 | 30 | | 30,9 | 246 | 1,10 | 1,50 | 0,723 | 2,11 |
| **120,9** | 3,022 | 40 | | 23,2 | 310 | 1,10 | 1,50 | 0,684 | 1,58 |
| **151,1** | 3,022 | 50 | | 18,5 | 372 | 1,10 | 1,50 | 0,656 | 1,14 |
| **181,3** | 3,022 | 60 | | 15,4 | 419 | 1,10 | 1,50 | 0,616 | 0,94 |
| **211,5** | 3,022 | 70 | | 13,2 | 308 | 0,75 | 1,00 | 0,569 | 1,20 |
| **241,8** | 3,022 | 80 | | 11,6 | 351 | 0,75 | 1,00 | 0,568 | 0,97 |
| **302,2** | 3,022 | 100 | | 9,3 | 404 | 0,75 | 1,00 | 0,523 | 0,75 |
| **75,6** | 3,022 | 25 | 1400 | 18,5 | 402 | 1,10 | 1,50 | 0,709 | 1,13 |
| **90,7** | 3,022 | 30 | | 15,4 | 463 | 1,10 | 1,50 | 0,681 | 1,28 |
| **120,9** | 3,022 | 40 | | 11,6 | 549 | 1,10 | 1,50 | 0,605 | 0,99 |
| **151,1** | 3,022 | 50 | | 9,3 | 453 | 0,75 | 1,00 | 0,586 | 1,02 |
| **181,3** | 3,022 | 60 | | 7,7 | 372 | 0,55 | 0,75 | 0,547 | 1,16 |
| **211,5** | 3,022 | 70 | | 6,6 | 410 | 0,55 | 0,75 | 0,516 | 0,99 |
| **241,8** | 3,022 | 80 | | 5,8 | 438 | 0,55 | 0,75 | 0,483 | 0,84 |
| **302,2** | 3,022 | 100 | | 4,6 | 589 | 0,55 | 0,75 | 0,519 | 0,61 |
| **75,6** | 3,022 | 25 | 900 | 11,9 | 313 | 0,55 | 0,75 | 0,709 | 1,46 |
| **90,7** | 3,022 | 30 | | 9,9 | 360 | 0,55 | 0,75 | 0,681 | 1,65 |
| **120,9** | 3,022 | 40 | | 7,4 | 444 | 0,55 | 0,75 | 0,630 | 1,23 |
| **151,1** | 3,022 | 50 | | 6,0 | 466 | 0,55 | 0,75 | 0,528 | 1,00 |
| **181,3** | 3,022 | 60 | | 5,0 | 362 | 0,37 | 0,50 | 0,509 | 1,20 |
| **211,5** | 3,022 | 70 | | 4,3 | 429 | 0,37 | 0,50 | 0,516 | 0,95 |
| **241,8** | 3,022 | 80 | | 3,7 | 472 | 0,37 | 0,50 | 0,497 | 0,79 |
| **302,2** | 3,022 | 100 | | 3,0 | 616 | 0,37 | 0,50 | 0,519 | 0,59 |

**P 80 1/4** — **U 90**

| i | $i_1$ | i | $n_1$ | $n_2$ | M2 (Nm) | KW1 | HP1 | R.D. | S.F. |
|---|---|---|---|---|---|---|---|---|---|
| **100,7** | 4,027 | 25 | 2800 | 27,8 | 287 | 1,10 | 1,50 | 0,759 | 1,23 |
| **120,8** | 4,027 | 30 | | 23,2 | 328 | 1,10 | 1,50 | 0,723 | 1,59 |
| **161,1** | 4,027 | 40 | | 17,4 | 414 | 1,10 | 1,50 | 0,684 | 1,18 |
| **201,4** | 4,027 | 50 | | 13,9 | 338 | 0,75 | 1,00 | 0,656 | 1,26 |
| **241,6** | 4,027 | 60 | | 11,6 | 381 | 0,75 | 1,00 | 0,616 | 1,04 |
| **281,9** | 4,027 | 70 | | 9,9 | 410 | 0,75 | 1,00 | 0,569 | 0,90 |
| **322,2** | 4,027 | 80 | | 8,7 | 468 | 0,75 | 1,00 | 0,568 | 0,73 |
| **402,7** | 4,027 | 100 | | 7,0 | 539 | 0,75 | 1,00 | 0,523 | 0,57 |
| **100,7** | 4,027 | 25 | 1400 | 13,9 | 365 | 0,75 | 1,00 | 0,709 | 1,25 |
| **120,8** | 4,027 | 30 | | 11,6 | 421 | 0,75 | 1,00 | 0,681 | 1,40 |
| **161,1** | 4,027 | 40 | | 8,7 | 498 | 0,75 | 1,00 | 0,605 | 1,09 |
| **201,4** | 4,027 | 50 | | 7,0 | 603 | 0,75 | 1,00 | 0,586 | 0,76 |
| **241,6** | 4,027 | 60 | | 5,8 | 496 | 0,55 | 0,75 | 0,547 | 0,87 |
| **281,9** | 4,027 | 70 | | 5,0 | 546 | 0,55 | 0,75 | 0,516 | 0,74 |
| **322,2** | 4,027 | 80 | | 4,3 | 564 | 0,55 | 0,75 | 0,483 | 0,63 |
| **402,7** | 4,027 | 100 | | 3,5 | 785 | 0,55 | 0,75 | 0,519 | 0,46 |
| **100,7** | 4,027 | 25 | 900 | 8,9 | 417 | 0,55 | 0,75 | 0,709 | 1,10 |
| **120,8** | 4,027 | 30 | | 7,4 | 480 | 0,55 | 0,75 | 0,681 | 1,24 |
| **161,1** | 4,027 | 40 | | 5,6 | 592 | 0,55 | 0,75 | 0,630 | 0,92 |
| **201,4** | 4,027 | 50 | | 4,5 | 417 | 0,37 | 0,50 | 0,528 | 1,11 |
| **241,6** | 4,027 | 60 | | 3,7 | 483 | 0,37 | 0,50 | 0,509 | 0,90 |
| **281,9** | 4,027 | 70 | | 3,2 | 572 | 0,37 | 0,50 | 0,516 | 0,71 |
| **322,2** | 4,027 | 80 | | 2,8 | 629 | 0,37 | 0,50 | 0,497 | 0,59 |
| **402,7** | 4,027 | 100 | | 2,2 | 821 | 0,37 | 0,50 | 0,519 | 0,44 |

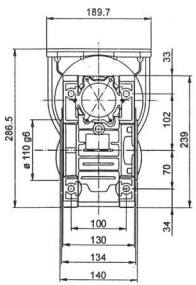


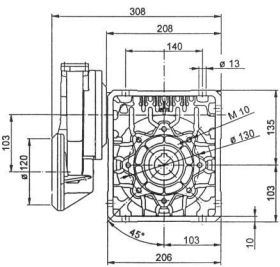


**P 80 - MU 90**

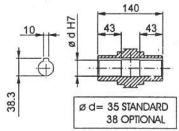


**FLANGIA ATTACCO MOTORE GRANDEZZA 80 B14 (19/120)**

# SITI

Riduttore VSF con precoppia | **Wormgearbox with prestage** | Schneckengetriebe mit Vorstufe

**P 80 1/3** — **U 110**

| i | $i_1$ | i | $n_1$ | $n_2$ | M2 (Nm) | KW1 | HP1 | R.D. | S.F. |
|---|---|---|---|---|---|---|---|---|---|
| **75,6** | 3,022 | 25 | | 37,1 | 221 | 1,10 | 1,50 | 0,780 | 3,07 |
| **90,7** | 3,022 | 30 | | 30,9 | 258 | 1,10 | 1,50 | 0,758 | 2,98 |
| **120,9** | 3,022 | 40 | | 23,2 | 323 | 1,10 | 1,50 | 0,712 | 2,47 |
| **151,1** | 3,022 | 50 | **2800** | 18,5 | 386 | 1,10 | 1,50 | 0,682 | 1,80 |
| **181,3** | 3,022 | 60 | | 15,4 | 446 | 1,10 | 1,50 | 0,656 | 1,49 |
| **211,5** | 3,022 | 70 | | 13,2 | 482 | 1,10 | 1,50 | 0,608 | 1,30 |
| **241,8** | 3,022 | 80 | | 11,6 | 550 | 1,10 | 1,50 | 0,607 | 1,06 |
| **302,2** | 3,022 | 100 | | 9,3 | 632 | 1,10 | 1,50 | 0,558 | 1,00 |
| **75,6** | 3,022 | 25 | | 18,5 | 408 | 1,10 | 1,50 | 0,720 | 1,91 |
| **90,7** | 3,022 | 30 | | 15,4 | 483 | 1,10 | 1,50 | 0,710 | 1,82 |
| **120,9** | 3,022 | 40 | | 11,6 | 599 | 1,10 | 1,50 | 0,660 | 1,51 |
| **151,1** | 3,022 | 50 | **1400** | 9,3 | 687 | 1,10 | 1,50 | 0,606 | 1,15 |
| **181,3** | 3,022 | 60 | | 7,7 | 772 | 1,10 | 1,50 | 0,567 | 0,96 |
| **211,5** | 3,022 | 70 | | 6,6 | 855 | 1,10 | 1,50 | 0,539 | 0,82 |
| **241,8** | 3,022 | 80 | | 5,8 | 928 | 1,10 | 1,50 | 0,512 | 0,71 |
| **302,2** | 3,022 | 100 | | 4,6 | 1058 | 1,10 | 1,50 | 0,467 | 0,73 |
| **75,6** | 3,022 | 25 | | 11,9 | 317 | 0,55 | 0,75 | 0,720 | 2,46 |
| **90,7** | 3,022 | 30 | | 9,9 | 373 | 0,55 | 0,75 | 0,706 | 2,37 |
| **120,9** | 3,022 | 40 | | 7,4 | 464 | 0,55 | 0,75 | 0,658 | 1,95 |
| **151,1** | 3,022 | 50 | **900** | 6,0 | 554 | 0,55 | 0,75 | 0,629 | 1,43 |
| **181,3** | 3,022 | 60 | | 5,0 | 620 | 0,55 | 0,75 | 0,586 | 1,20 |
| **211,5** | 3,022 | 70 | | 4,3 | 665 | 0,55 | 0,75 | 0,539 | 1,06 |
| **241,8** | 3,022 | 80 | | 3,7 | 757 | 0,55 | 0,75 | 0,537 | 0,90 |
| **302,2** | 3,022 | 100 | | 3,0 | 823 | 0,55 | 0,75 | 0,467 | 0,94 |

**P 80 1/4** — **U 110**

| i | $i_1$ | i | $n_1$ | $n_2$ | M2 (Nm) | KW1 | HP1 | R.D. | S.F. |
|---|---|---|---|---|---|---|---|---|---|
| **100,7** | 4,027 | 25 | | 27,8 | 295 | 1,10 | 1,50 | 0,780 | 2,31 |
| **120,8** | 4,027 | 30 | | 23,2 | 344 | 1,10 | 1,50 | 0,758 | 2,24 |
| **161,1** | 4,027 | 40 | | 17,4 | 430 | 1,10 | 1,50 | 0,712 | 1,86 |
| **201,4** | 4,027 | 50 | **2800** | 13,9 | 515 | 1,10 | 1,50 | 0,682 | 1,35 |
| **241,6** | 4,027 | 60 | | 11,6 | 594 | 1,10 | 1,50 | 0,656 | 1,12 |
| **281,9** | 4,027 | 70 | | 9,9 | 643 | 1,10 | 1,50 | 0,608 | 0,98 |
| **322,2** | 4,027 | 80 | | 8,7 | 500 | 0,75 | 1,00 | 0,607 | 1,17 |
| **402,7** | 4,027 | 100 | | 7,0 | 575 | 0,75 | 1,00 | 0,558 | 1,10 |
| **100,7** | 4,027 | 25 | | 13,9 | 371 | 0,75 | 1,00 | 0,720 | 2,10 |
| **120,8** | 4,027 | 30 | | 11,6 | 439 | 0,75 | 1,00 | 0,710 | 2,01 |
| **161,1** | 4,027 | 40 | | 8,7 | 544 | 0,75 | 1,00 | 0,660 | 1,66 |
| **201,4** | 4,027 | 50 | **1400** | 7,0 | 624 | 0,75 | 1,00 | 0,606 | 1,27 |
| **241,6** | 4,027 | 60 | | 5,8 | 701 | 0,75 | 1,00 | 0,567 | 1,05 |
| **281,9** | 4,027 | 70 | | 5,0 | 570 | 0,55 | 0,75 | 0,539 | 1,23 |
| **322,2** | 4,027 | 80 | | 4,3 | 618 | 0,55 | 0,75 | 0,512 | 1,07 |
| **402,7** | 4,027 | 100 | | 3,5 | 705 | 0,55 | 0,75 | 0,467 | 1,09 |
| **100,7** | 4,027 | 25 | | 8,9 | 423 | 0,55 | 0,75 | 0,720 | 1,85 |
| **120,8** | 4,027 | 30 | | 7,4 | 497 | 0,55 | 0,75 | 0,706 | 1,78 |
| **161,1** | 4,027 | 40 | | 5,6 | 618 | 0,55 | 0,75 | 0,658 | 1,46 |
| **201,4** | 4,027 | 50 | **900** | 4,5 | 739 | 0,55 | 0,75 | 0,629 | 1,07 |
| **241,6** | 4,027 | 60 | | 3,7 | 556 | 0,37 | 0,50 | 0,586 | 1,34 |
| **281,9** | 4,027 | 70 | | 3,2 | 596 | 0,37 | 0,50 | 0,539 | 1,18 |
| **322,2** | 4,027 | 80 | | 2,8 | 679 | 0,37 | 0,50 | 0,537 | 0,98 |
| **402,7** | 4,027 | 100 | | 2,2 | 738 | 0,37 | 0,50 | 0,467 | 1,05 |

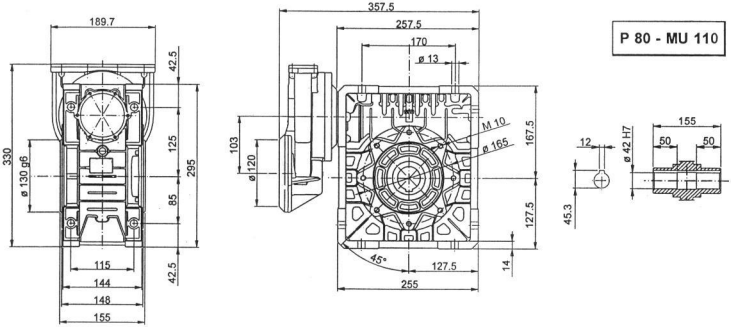


**P 80 - MU 110**

**FLANGIA ATTACCO MOTORE GRANDEZZA 80 B14 (19/120)**

# SITI

Riduttore VSF con precoppia | **Wormgearbox with prestage** | Schneckengetriebe mit Vorstufe

**P 90 1/3** — **U 110**

| i | $i_1$ | i | $n_1$ | $n_2$ | M2 (Nm) | KW1 | HP1 | R.D. | S.F. |
|---|---|---|---|---|---|---|---|---|---|
| 75,6 | 3,022 | 25 | 2800 | 37,1 | 442 | 2,20 | 3,00 | 0,780 | 1,54 |
| 90,7 | 3,022 | 30 | | 30,9 | 516 | 2,20 | 3,00 | 0,758 | 1,49 |
| 120,9 | 3,022 | 40 | | 23,2 | 646 | 2,20 | 3,00 | 0,712 | 1,24 |
| 151,1 | 3,022 | 50 | | 18,5 | 773 | 2,20 | 3,00 | 0,682 | 0,90 |
| 181,3 | 3,022 | 60 | | 15,4 | 608 | 1,50 | 2,00 | 0,656 | 1,09 |
| 211,5 | 3,022 | 70 | | 13,2 | 658 | 1,50 | 2,00 | 0,608 | 0,96 |
| 241,8 | 3,022 | 80 | | 11,6 | 750 | 1,50 | 2,00 | 0,607 | 0,78 |
| 302,2 | 3,022 | 100 | | 9,3 | 862 | 1,50 | 2,00 | 0,558 | 0,73 |
| 75,6 | 3,022 | 25 | 1400 | 18,5 | 557 | 1,50 | 2,00 | 0,720 | 1,40 |
| 90,7 | 3,022 | 30 | | 15,4 | 659 | 1,50 | 2,00 | 0,710 | 1,34 |
| 120,9 | 3,022 | 40 | | 11,6 | 817 | 1,50 | 2,00 | 0,660 | 1,10 |
| 151,1 | 3,022 | 50 | | 9,3 | 937 | 1,50 | 2,00 | 0,606 | 0,84 |
| 181,3 | 3,022 | 60 | | 7,7 | 772 | 1,10 | 1,50 | 0,567 | 0,96 |
| 211,5 | 3,022 | 70 | | 6,6 | 855 | 1,10 | 1,50 | 0,539 | 0,82 |
| 241,8 | 3,022 | 80 | | 5,8 | 928 | 1,10 | 1,50 | 0,512 | 0,71 |
| 302,2 | 3,022 | 100 | | 4,6 | 1058 | 1,10 | 1,50 | 0,467 | 0,73 |
| 75,6 | 3,022 | 25 | 900 | 11,9 | 635 | 1,10 | 1,50 | 0,720 | 1,23 |
| 90,7 | 3,022 | 30 | | 9,9 | 747 | 1,10 | 1,50 | 0,706 | 1,18 |
| 120,9 | 3,022 | 40 | | 7,4 | 928 | 1,10 | 1,50 | 0,658 | 0,98 |
| 151,1 | 3,022 | 50 | | 6,0 | 756 | 0,75 | 1,00 | 0,629 | 1,05 |
| 181,3 | 3,022 | 60 | | 5,0 | 845 | 0,75 | 1,00 | 0,586 | 0,88 |
| 211,5 | 3,022 | 70 | | 4,3 | 907 | 0,75 | 1,00 | 0,539 | 0,78 |
| 241,8 | 3,022 | 80 | | 3,7 | 1032 | 0,75 | 1,00 | 0,537 | 0,64 |
| 302,2 | 3,022 | 100 | | 3,0 | 1122 | 0,75 | 1,00 | 0,467 | 0,69 |

**P 90 1/4** — **U 110**

| i | $i_1$ | i | $n_1$ | $n_2$ | M2 (Nm) | KW1 | HP1 | R.D. | S.F. |
|---|---|---|---|---|---|---|---|---|---|
| 100,7 | 4,027 | 25 | 2800 | 27,8 | 590 | 2,20 | 3,00 | 0,780 | 1,15 |
| 120,8 | 4,027 | 30 | | 23,2 | 687 | 2,20 | 3,00 | 0,758 | 1,12 |
| 161,1 | 4,027 | 40 | | 17,4 | 861 | 2,20 | 3,00 | 0,712 | 0,93 |
| 201,4 | 4,027 | 50 | | 13,9 | 702 | 1,50 | 2,00 | 0,682 | 0,99 |
| 241,6 | 4,027 | 60 | | 11,6 | 811 | 1,50 | 2,00 | 0,656 | 0,82 |
| 281,9 | 4,027 | 70 | | 9,9 | 876 | 1,50 | 2,00 | 0,608 | 0,72 |
| 322,2 | 4,027 | 80 | | 8,7 | 1000 | 1,50 | 2,00 | 0,607 | 0,59 |
| 402,7 | 4,027 | 100 | | 7,0 | 1149 | 1,50 | 2,00 | 0,558 | 0,55 |
| 100,7 | 4,027 | 25 | 1400 | 13,9 | 742 | 1,50 | 2,00 | 0,720 | 1,05 |
| 120,8 | 4,027 | 30 | | 11,6 | 878 | 1,50 | 2,00 | 0,710 | 1,00 |
| 161,1 | 4,027 | 40 | | 8,7 | 798 | 1,10 | 1,50 | 0,660 | 1,13 |
| 201,4 | 4,027 | 50 | | 7,0 | 915 | 1,10 | 1,50 | 0,606 | 0,86 |
| 241,6 | 4,027 | 60 | | 5,8 | 1029 | 1,10 | 1,50 | 0,567 | 0,72 |
| 281,9 | 4,027 | 70 | | 5,0 | 1139 | 1,10 | 1,50 | 0,539 | 0,62 |
| 322,2 | 4,027 | 80 | | 4,3 | 1237 | 1,10 | 1,50 | 0,512 | 0,53 |
| 402,7 | 4,027 | 100 | | 3,5 | 1410 | 1,10 | 1,50 | 0,467 | 0,54 |
| 100,7 | 4,027 | 25 | 900 | 8,9 | 846 | 1,10 | 1,50 | 0,720 | 0,92 |
| 120,8 | 4,027 | 30 | | 7,4 | 995 | 1,10 | 1,50 | 0,706 | 0,89 |
| 161,1 | 4,027 | 40 | | 5,6 | 1236 | 1,10 | 1,50 | 0,658 | 0,73 |
| 201,4 | 4,027 | 50 | | 4,5 | 1008 | 0,75 | 1,00 | 0,629 | 0,79 |
| 241,6 | 4,027 | 60 | | 3,7 | 1126 | 0,75 | 1,00 | 0,586 | 0,66 |
| 281,9 | 4,027 | 70 | | 3,2 | 1208 | 0,75 | 1,00 | 0,539 | 0,58 |
| 322,2 | 4,027 | 80 | | 2,8 | 1376 | 0,75 | 1,00 | 0,537 | 0,48 |
| 402,7 | 4,027 | 100 | | 2,2 | 1495 | 0,75 | 1,00 | 0,467 | 0,52 |

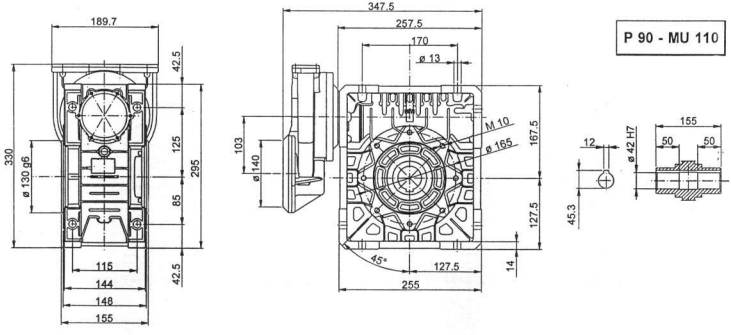


**FLANGIA ATTACCO MOTORE GRANDEZZA 90 B14 (24/140)**

| | i | P 63 | | P 71 | | P 80 | | | P 90 | | |
|---|---|---|---|---|---|---|---|---|---|---|---|
| | | 105/11<br>i=3,032<br>i=4,040 | 105/14<br>i=3,032<br>i=4,040 | 120/14<br>i=3,033<br>i=4,042 | 120/19<br>i=3,033<br>i=4,042 | 160/19<br>i=3,022<br>i=4,027 | 160/24<br>i=3,022<br>i=4,027 | 160/28<br>i=3,022<br>i=4,027 | 160/19<br>i=3,022<br>i=4,027 | 160/24<br>i=3,022<br>i=4,027 | 160/28<br>i=3,022<br>i=4,027 |
| MU 40 | 25 | | 14 | | | | | | | | |
| | 30 | | 14 | | | | | | | | |
| | 40 | | 14 | | | | | | | | |
| | 50 | 11 | | | | | | | | | |
| | 60 | 11 | | | | | | | | | |
| | 70 | 11 | | | | | | | | | |
| | 80 | 11 | | | | | | | | | |
| | 100 | 11 | | | | | | | | | |
| MU 50 | 25 | | 14 | 14 | 19 | | | | | | |
| | 30 | | 14 | 14 | 19 | | | | | | |
| | 40 | | 14 | 14 | | | | | | | |
| | 50 | | 14 | 14 | | | | | | | |
| | 60 | | 14 | 14 | | | | | | | |
| | 70 | | 14 | 14 | | | | | | | |
| | 80 | | 14 | 14 | | | | | | | |
| | 100 | | | | | | | | | | |
| MU 63 | 25 | | | | 19 | | | | | | |
| | 30 | | | | 19 | | | | | | |
| | 40 | | | | 19 | | | | | | |
| | 50 | | 14 | | 19 | | | | | | |
| | 60 | | 14 | 14 | 19 | | | | | | |
| | 70 | | 14 | 14 | | | | | | | |
| | 80 | | 14 | 14 | | | | | | | |
| | 100 | | 14 | 14 | | | | | | | |
| MU 75 | 25 | | | | 19* | | 24 | | | | |
| | 30 | | | | 19* | | 24 | | | | |
| | 40 | | | | 19* | | 24 | | | | |
| | 50 | | | | 19 | 19 | 24 | | | | |
| | 60 | | | | 19 | 19 | | | | | |
| | 70 | | | | 19 | 19 | | | | | |
| | 80 | | | | 19 | 19 | | | | | |
| | 100 | | | | 19 | 19 | | | | | |
| MU 90 | 25 | | | | | | 24 | 28 | | | |
| | 30 | | | | | | 24 | 28 | | | |
| | 40 | | | | | | 24 | 28 | | | |
| | 50 | | | | | | 24 | | | | |
| | 60 | | | | | | 24 | | | | |
| | 70 | | | | 19 | 19 | 24 | | | | |
| | 80 | | | | 19 | 19 | 24 | | | | |
| | 100 | | | | 19 | 19 | | | | | |
| MU 110 | 25 | | | | | | | 28 | | | 28 |
| | 30 | | | | | | | 28 | | | 28 |
| | 40 | | | | | | | 28 | | | 28 |
| | 50 | | | | | | | 28 | | | 28 |
| | 60 | | | | | | 24 | 28 | | 24 | 28 |
| | 70 | | | | | | 24 | | | 24 | |
| | 80 | | | | | | 24 | | | 24 | |
| | 100 | | | | | | 24 | | | 24 | |

| | |
|---|---|
| | PAM RIDUTTORE STANDARD |
| | VITE STANDARD FAM SPECIALE |

* USARE BOCCOLA 19/24

| | i | P 63 | | P 71 | | P 80 | | | P 90 | | |
|---|---|---|---|---|---|---|---|---|---|---|---|
| | | 105/11 i=3,032 i=4,040 | 105/14 i=3,032 i=4,040 | 120/14 i=3,033 i=4,042 | 120/19 i=3,033 i=4,042 | 160/19 i=3,022 i=4,027 | 160/24 i=3,022 i=4,027 | 160/28 i=3,022 i=4,027 | 160/19 i=3,022 i=4,027 | 160/24 i=3,022 i=4,027 | 160/28 i=3,022 i=4,027 |
| MI 40 | 25 | | 14 | 14 | | | | | | | |
| | 30 | | 14 | 14 | | | | | | | |
| | 40 | | 14 | 14 | | | | | | | |
| | 50 | 11 | | | | | | | | | |
| | 60 | 11 | | | | | | | | | |
| | 80 | 11 | | | | | | | | | |
| | 100 | 11 | | | | | | | | | |
| MI50 | 25 | | 14 | | 19 | 19 | | | | | |
| | 30 | | 14 | | 19 | 19 | | | | | |
| | 40 | | 14 | | 19 | 19 | | | | | |
| | 50 | | 14 | 14 | | | | | | | |
| | 60 | | 14 | 14 | | | | | | | |
| | 80 | | 14 | 14 | | | | | | | |
| | 100 | | 14 | 14 | | | | | | | |
| MI 60 | 25 | | | | 19 | 19 | 24 | | 19 | 24 | |
| | 30 | | | | 19 | 19 | 24 | | 19 | 24 | |
| | 40 | | | | 19 | 19 | | | 19 | | |
| | 50 | | | | 19 | 19 | | | 19 | | |
| | 60 | | | | 19 | 19 | | | 19 | | |
| | 80 | | | | 19 | 19 | | | 19 | | |
| | 100 | | | | 19 | 19 | | | 19 | | |
| MI 70 | 25 | | | | 19 | 19 | 24 | | 19 | 24 | |
| | 30 | | | | 19 | 19 | 24 | | 19 | 24 | |
| | 40 | | | | 19 | 19 | 24 | | 19 | 24 | |
| | 50 | | | | 19 | 19 | | | 19 | | |
| | 60 | | | | 19 | 19 | | | 19 | | |
| | 80 | | | | 19 | 19 | | | 19 | | |
| | 100 | | | | 19 | 19 | | | 19 | | |
| MI 80 | 25 | | | | | | 24 | | | 24 | |
| | 30 | | | | | | 24 | | | 24 | |
| | 40 | | | | | | 24 | | | 24 | |
| | 50 | | | | | 19 | 24 | | 19 | 24 | |
| | 60 | | | | | 19 | 24 | | 19 | 24 | |
| | 80 | | | | | 19 | 24 | | 19 | 24 | |
| | 100 | | | | | 19 | 24 | | 19 | 24 | |
| MI 90 | 25 | | | | | | 24 | 28 | | 24 | 28 |
| | 30 | | | | | | 24 | 28 | | 24 | 28 |
| | 40 | | | | | | 24 | | | 24 | |
| | 50 | | | | | | 24 | | | 24 | |
| | 60 | | | | | 19 | 24 | | 19 | 24 | |
| | 80 | | | | | 19 | 24 | | 19 | 24 | |
| | 100 | | | | | 19 | 24 | | 19 | 24 | |
| MI 110 | 25 | | | | | | | 28 | | | 28 |
| | 30 | | | | | | | 28 | | | 28 |
| | 40 | | | | | | | 28 | | | 28 |
| | 50 | | | | | | | 28 | | | 28 |
| | 60 | | | | | | | 28 | | | 28 |
| | 80 | | | | | | | 28 | | | 28 |
| | 100 | | | | | | | 28 | | | 28 |
| MI 130 | 25 | | | | | | | 28 | | | 28 |
| | 30 | | | | | | | 28 | | | 28 |
| | 40 | | | | | | | 28 | | | 28 |
| | 50 | | | | | | | 28 | | | 28 |
| | 60 | | | | | | | 28 | | | 28 |
| | 80 | | | | | | | 28 | | | 28 |
| | 100 | | | | | | | 28 | | | 28 |
| MI 150 | 25 | | | | | | | 28* | | | 28* |
| | 30 | | | | | | | 28* | | | 28* |
| | 40 | | | | | | | 28* | | | 28* |
| | 50 | | | | | | | 28 | | | 28 |
| | 60 | | | | | | | 28 | | | 28 |
| | 80 | | | | | | | 28 | | | 28 |
| | 100 | | | | | | | 28 | | | 28 |
| MI 175 | 25 | | | | | | | 28* | | | 28* |
| | 30 | | | | | | | 28* | | | 28* |
| | 40 | | | | | | | 28* | | | 28* |
| | 50 | | | | | | | 28* | | | 28* |
| | 60 | | | | | | | 28* | | | 28* |
| | 80 | | | | | | | 28 | | | 28 |
| | 100 | | | | | | | 28 | | | 28 |

| | |
|---|---|
| | PAM RIDUTTORE STANDARD |
| | VITE STANDARD FAM SPECIALE |

* USARE BOCCOLA 28/38